Fiche Technique

Télescopique - 5M

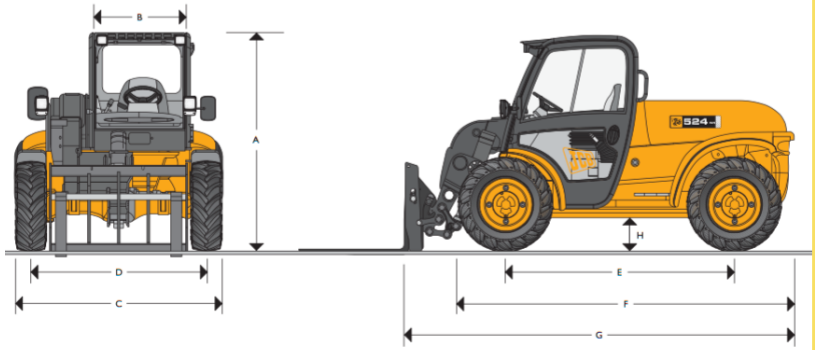

JCB 524-50

CARACTERISTIQUES

Rayon de braquage aux pneus	3,0 m
Poids	5500 kg
Charge à hauteur maxi	2000 kg
Capacité à portée maxi	1250 kg
Hauteur maxi	5,3 m
Portée à hauteur maxi	0,6 m
Portée maxi	2,9 m
Force de cavage	40 kN
Hauteur de bennage maxi	4,55 m
Angle de bennage à hauteur maxi	45 degrés
Angle de rotation totale du tablier	150 degrés
Puissance moteur	62 kW

DIMENSIONS

Hauteur hors tout (A)	2,10 m
Largeur intérieure de cabine (B)	0,92 m
Largeur minimale hors tout (aux pneus) (C)	2,0 m
Voie (D)	1,7 m
Empattement (E)	2,3 m
Longueur hors tout à l'avant des pneus (F)	3,4 m
Longueur hors tout (au tablier) (G)	3,9 m
Garde au sol (H)	0,33 m

ACCESSOIRES DISPONIBLES
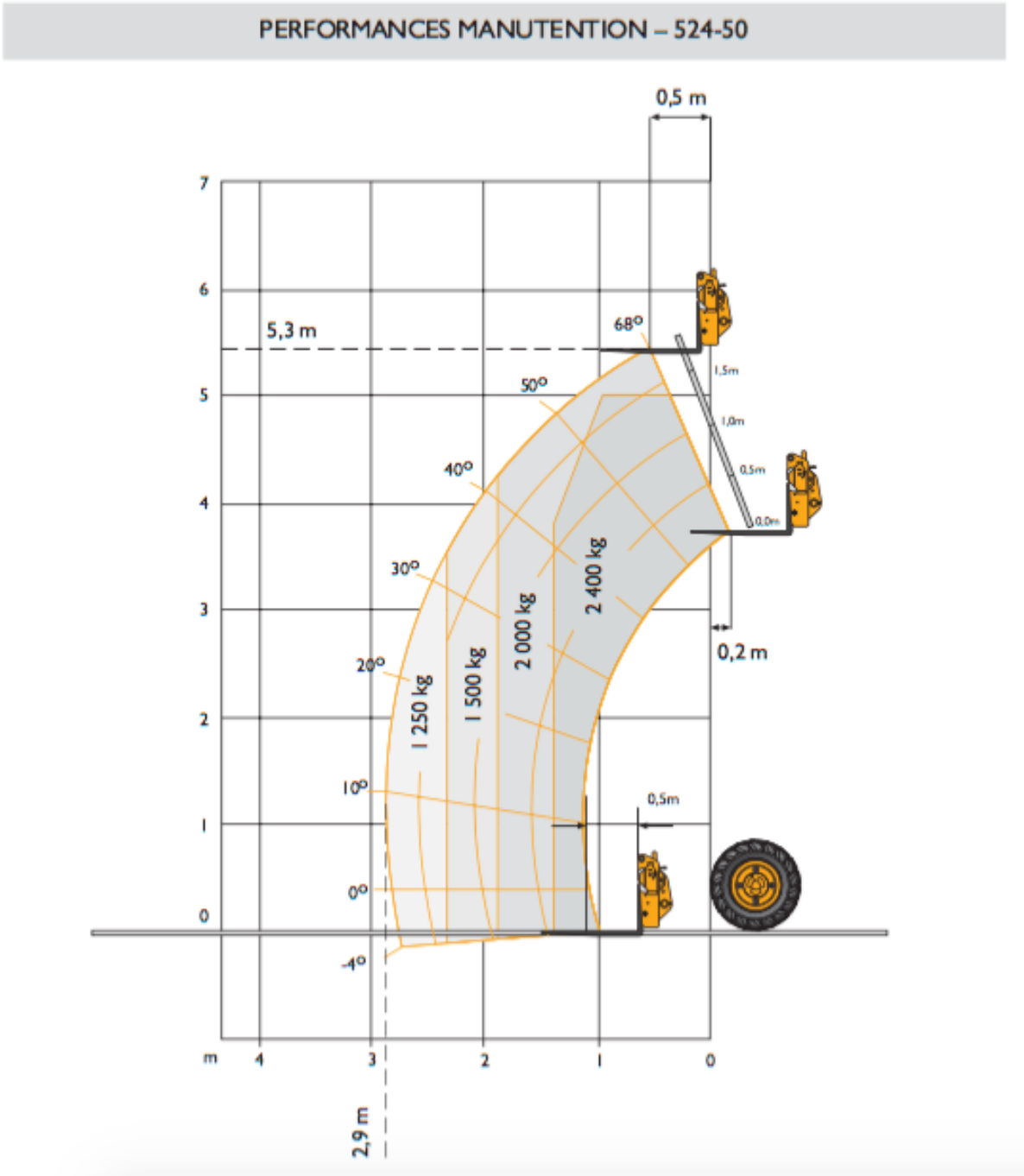
Fourche - Godet